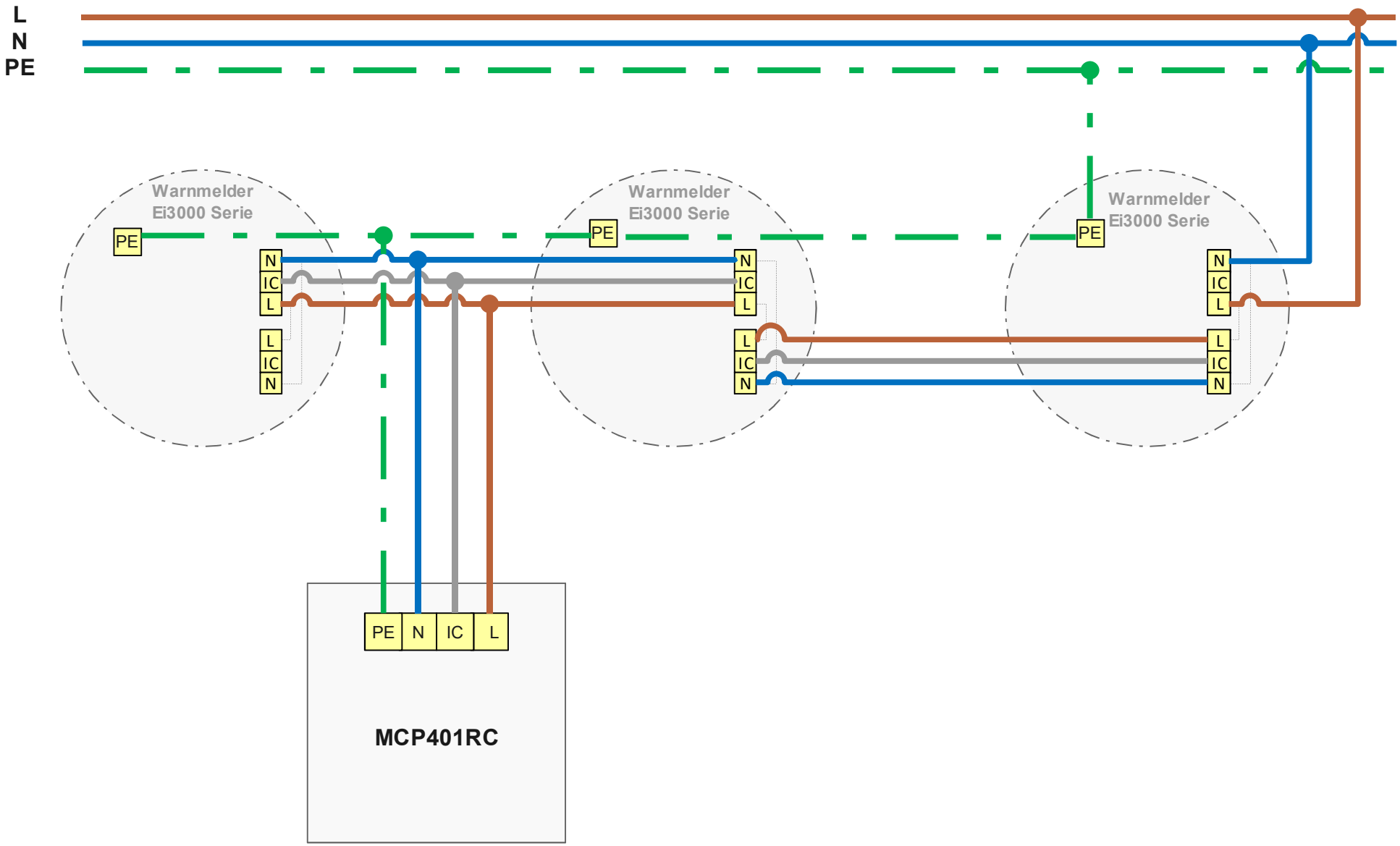

Ei Electronics KG
Franz-Rennefeld-Weg 5
40472 Düsseldorf

Weitergabe sowie Vervielfältigung dieser Unterlage, Verwertung und Mitteilung ihres Inhaltes sind nicht gestattet, soweit nicht ausdrücklich zugestanden. Zuwiderhandlungen verpflichten zu Schadenersatz. Alle Rechte vorbehalten, insbesondere für den Fall der Patenterteilung oder GM-Eintragung.

Version
2023-03(1)
Release
2023-03-07

Handmelder MCP401RC

Anschaltbeispiel Handmelder MCP401RC

Anschluss an das 230V Meldernetz